IKS-SHALWIN NEWS ニュース

センサスタンド

光電センサ用

岩田製作所 シャルウィンニュース NO.9

46種類のセンサ取付スタンドを標準化

簡単！ 便利！ 自由自在！

JAB EMS Accreditation 認定番号 RE005

JSA EMS ISO 14001:1996 登録番号 JSAE753

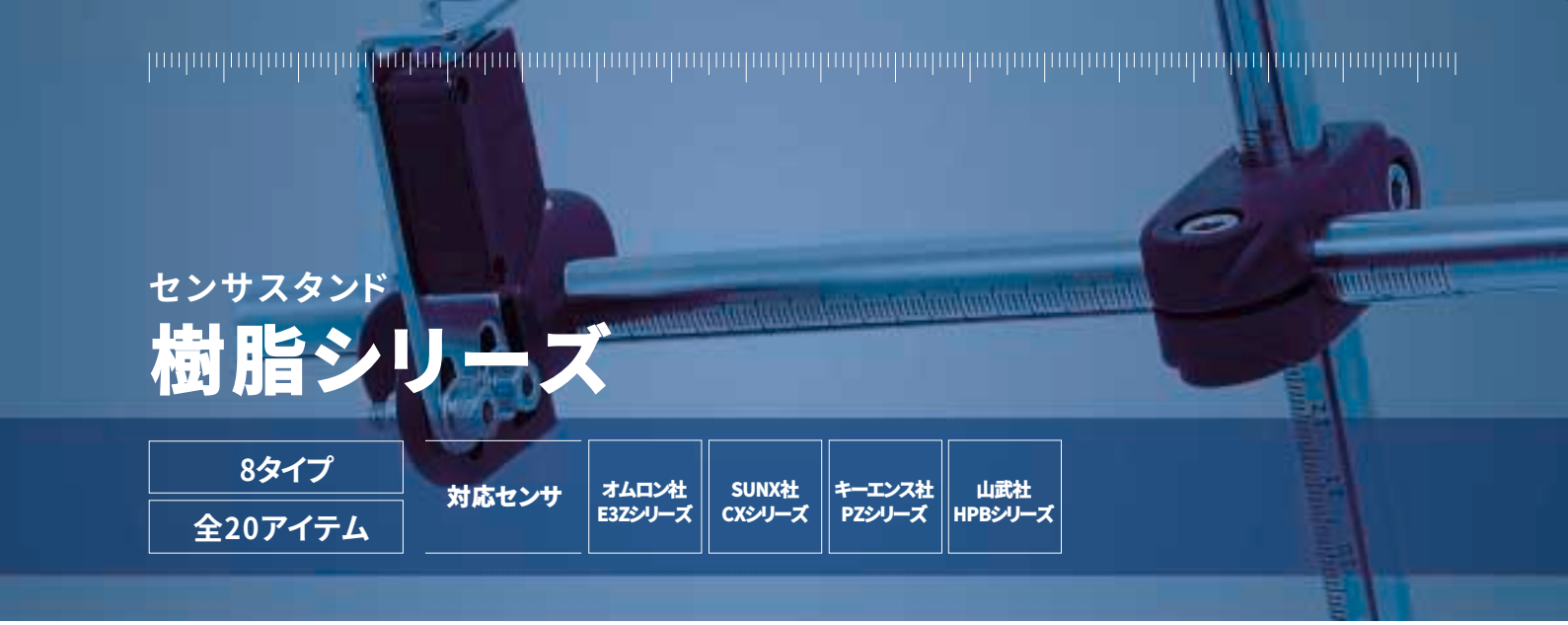

センサスタンド

樹脂シリーズ

8タイプ
全20アイテム

対応センサ	オムロン社 E3Zシリーズ	SUNX社 CXシリーズ	キーエンス社 PZシリーズ	山武社 HPBシリーズ

丸パイプ（φ12 目盛付）

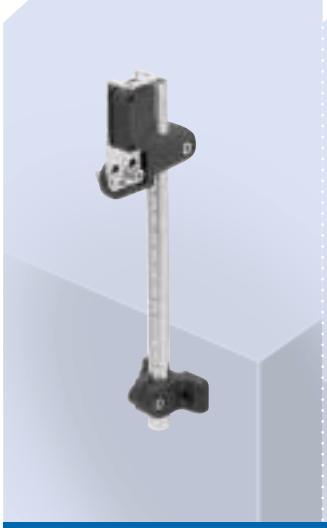

SJAタイプ

SJBタイプ

角パイプ（□12 目盛付）

SJCタイプ

SJDタイプ

丸パイプ（φ12 目盛付）

SJEタイプ

SJFタイプ

角パイプ（□12 目盛付）

SJGタイプ

SJHタイプ

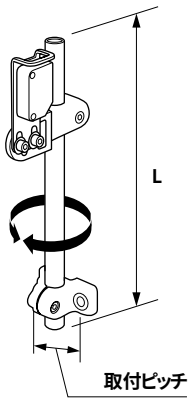

品番	シャフト	シャフト長(mm) L	取付ピッチ	価格(円)
SJA200	φ12	200	M6-32P	1,910
SJA300		300		2,090
SJB200	φ12	200	M6-32P	1,910
SJB300		300		2,090
SJC200	□12	200	M6-40P	2,070
SJC300		300		2,250
SJD200	□12	200	M6-40P	1,980
SJD300		300		2,160

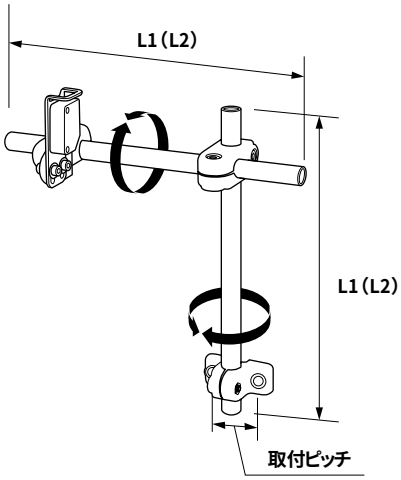

品番	シャフト	シャフト長(mm) L1	シャフト長(mm) L2	取付ピッチ	価格(円)
SJE200-200	φ12	200	200	M6-32P	2,710
SJE200-300		200	300		2,890
SJE300-300		300	300		3,070
SJF200-200	φ12	200	200	M6-32P	2,700
SJF200-300		200	300		2,880
SJF300-300		300	300		3,060
SJG200-200	□12	200	200	M6-40P	4,120
SJG200-300		200	300		4,380
SJG300-300		300	300		4,640
SJH200-200	□12	200	200	M6-40P	4,030
SJH200-300		200	300		4,290
SJH300-300		300	300		4,550

詳細寸法やCADデータはホームページにてご確認できます。
▶ http://www.shalwin.co.jp

構成部品一覧は6ページをご覧ください。

目盛付パイプシャフト(丸シャフト・角シャフト)で簡単に位置決め。

材　質	SUS304(#400研磨仕上げ)
目　盛	レーザーマーキング

※目盛は目安としてご使用ください。
※目盛パターンはご要望にあわせて特注製作も可能です。詳しくはお問い合わせ下さい。

角シャフト

丸シャフト

シャフト長(mm)	目盛範囲(mm)
200	0〜160
300	0〜280

樹脂シリーズ センサアタッチについて

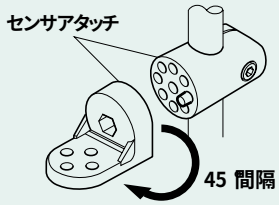

凹凸構造により45 ずつ回転させることができます。

【取付例】シャフトに対して下図の様な取付ができます。

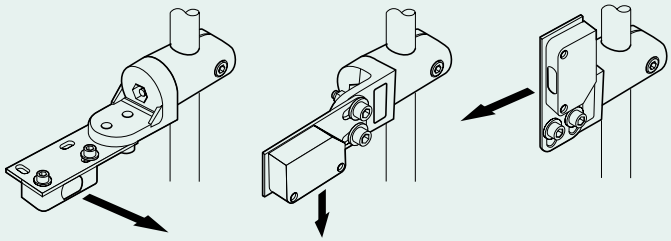

取付ベースについて

角シャフトの角度を変えられるように取付穴は、45 方向にも穴があけてあります。用途に応じて選択いただけます。

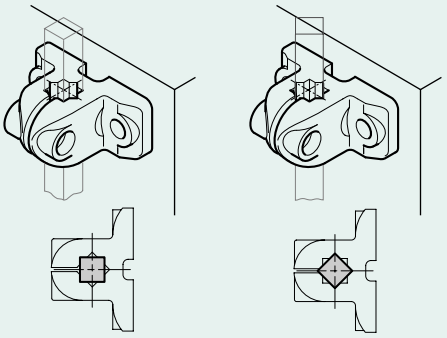

【通常時】　【45 方向】

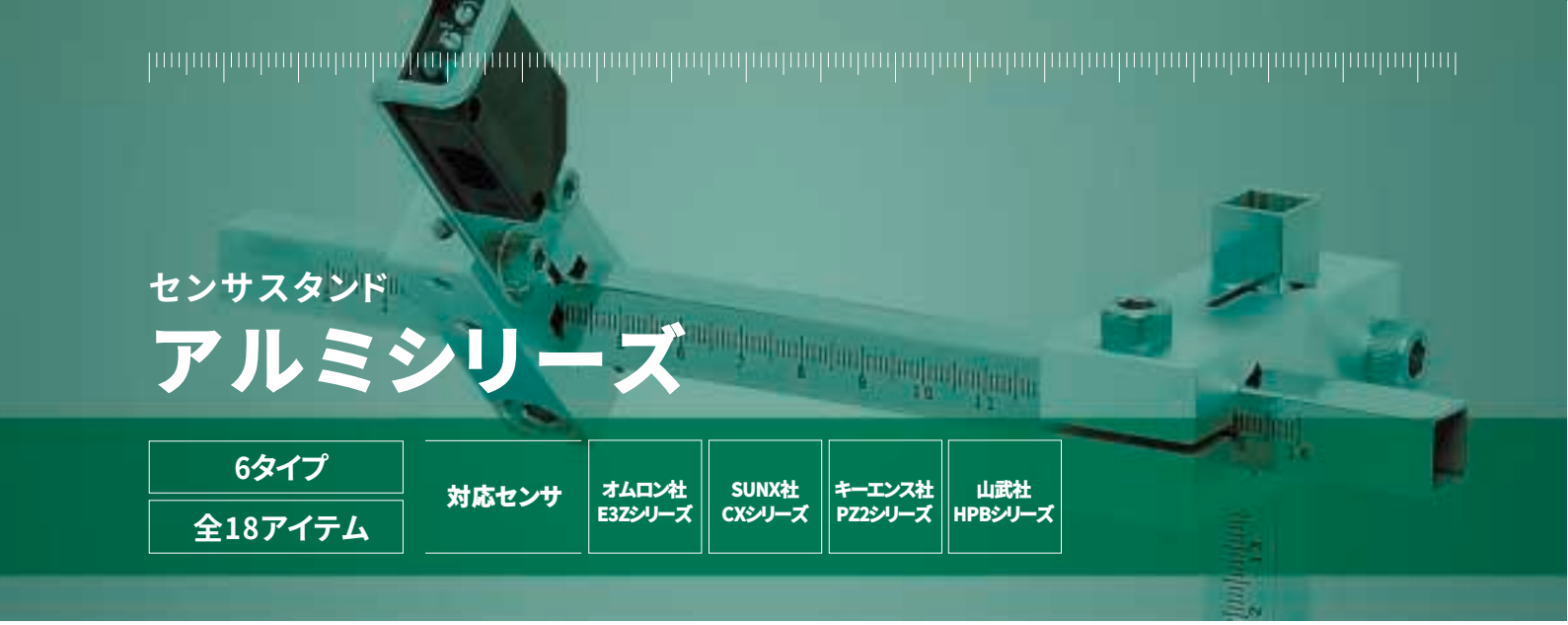

センサスタンド

アルミシリーズ

6タイプ 全18アイテム	対応センサ	オムロン社 E3Zシリーズ	SUNX社 CXシリーズ	キーエンス社 PZ2シリーズ	山武社 HPBシリーズ

丸パイプ（φ12 目盛付）

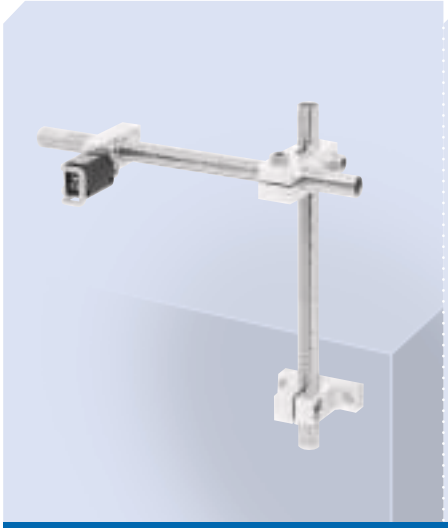

SAAタイプ

SABタイプ

SACタイプ

角パイプ（□12 目盛付）

SADタイプ

SAEタイプ

SAFタイプ

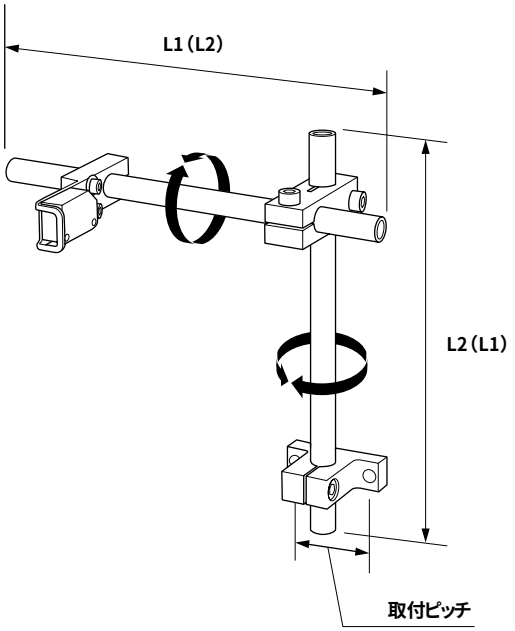

品番	シャフト形状	シャフト長（mm） L1	シャフト長（mm） L2	取付ピッチ	価格（円）
SAA200-200	φ12	200	200	M6-40P	6,210
SAA200-300		200	300		6,390
SAA300-300		300	300		6,570
SAB200-200	φ12	200	200	6※1	6,200
SAB200-300		200	300		6,380
SAB300-300		300	300		6,560
SAC200-200	φ12	200	200	M6-20P×40P	6,930
SAC200-300		200	300		7,110
SAC300-300		300	300		7,290
SAD200-200	□12	200	200	M6-40P	7,600
SAD200-300		200	300		7,860
SAD300-300		300	300		8,120
SAE200-200	□12	200	200	6※1	7,590
SAE200-300		200	300		7,850
SAE300-300		300	300		8,110
SAF200-200	□12	200	200	M6-25P×40P	8,350
SAF200-300		200	300		8,610
SAF300-300		300	300		8,870

※1 SAB、SAEの取付ピッチは、ベース取付可能な板厚寸法です。

詳細寸法やCADデータはホームページにてご確認できます。
▶ http://www.shalwin.co.jp

構成部品一覧は6ページをご覧ください。

目盛付パイプシャフト（丸シャフト・角シャフト）で簡単に位置決め。

材　質	SUS304（#400研磨仕上げ）
目　盛	レーザーマーキング

※目盛は目安としてご使用ください。
※目盛パターンはご要望にあわせて特注製作も可能です。詳しくはお問い合わせ下さい。

角シャフト

丸シャフト

シャフト長（mm）	目盛範囲（mm）
200	0～160
300	0～280

アルミシリーズ センサアタッチについて

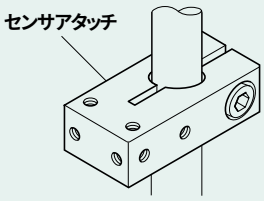

3面にタップ穴が設けてあり、ブラケットを取り付けることができます。

【取付例】

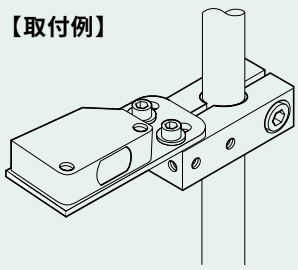

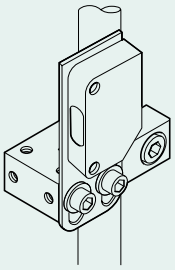

取付ベースについて

角シャフトの角度を変えられるように取付穴は、45 °方向にも穴があけてあります。用途に応じて選択いただけます。

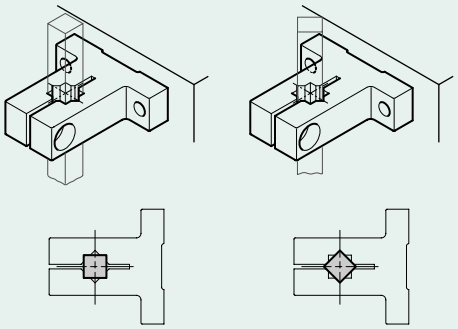

【通常時】　【45 °方向】

センサスタンド

ステンレスシリーズ

4タイプ 全8アイテム	対応センサ	オムロン社 E3Zシリーズ	SUNX社 CX-20 CX-400 シリーズ	キーエンス社 PZ-VM PZ-2 シリーズ	山武社 HPBシリーズ

丸パイプ（φ12 目盛付）

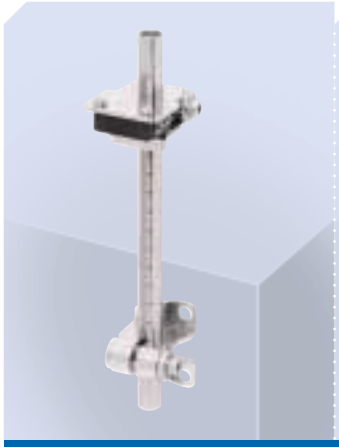

SSAタイプ

SSBタイプ

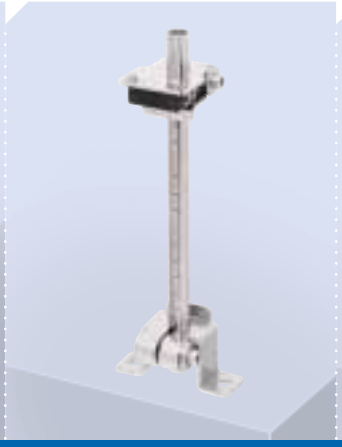

SSCタイプ

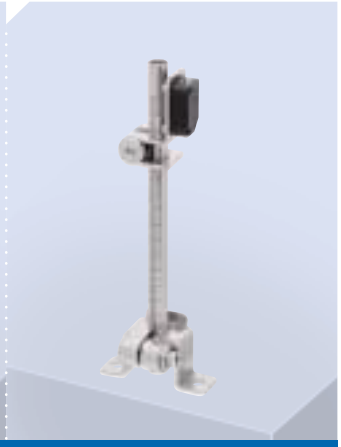

SSDタイプ

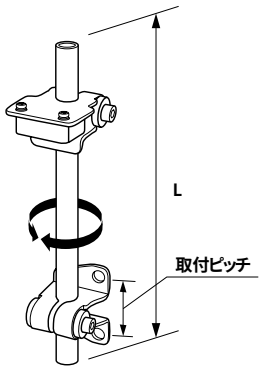

品番	シャフト形状	シャフト長（mm）L	取付ピッチ	価格（円）
SSA200	φ12	200	M6-55P	2,420
SSA300		300		2,600
SSB200	φ12	200	M6-55P	2,420
SSB300		300		2,600
SSC200	φ12	200	M6-35P	2,750
SSC300		300		2,930
SSD200	φ12	200	M6-35P	2,750
SSD300		300		2,930

詳細寸法やCADデータはホームページにてご確認できます。
▶ http://www.shalwin.co.jp

構成部品一覧は6ページをご覧ください。

目盛付パイプシャフト（丸シャフト）で簡単に位置決め。

材　質	SUS304（#400研磨仕上げ）
目　盛	レーザーマーキング

※目盛は目安としてご使用ください。
※目盛パターンはご要望にあわせて特注製作も可能です。詳しくはお問い合わせ下さい。

丸シャフト

シャフト長（mm）	目盛範囲（mm）
200	0～160
300	0～280

構成部品　型式表

シリーズ品番	①シャフト1	②シャフト2	③ベース部	④XYジョイント	⑤センサアタッチ	⑥センサブラケット	⑦板ナット	⑧付属品※1
SSA□00	FSFMMP□00-12S	–	FSFBBT-12S	–	–	FSFBZH-12S	–	–
SSB□00	FSFMMP□00-12S	–	FSFBBT-12S	–	–	FSFBZV-12S	–	–
SSC□00	FSFMMP□00-12S	–	FSFBBS-12S	–	–	FSFBZH-12S	–	–
SSD□00	FSFMMP□00-12S	–	FSFBBS-12S	–	–	FSFBZV-12S	–	–
SJA□00	FSFMMP□00-12S	–	FSFPBA015-12J	–	FSFPABM04-12J	FSCZSX030-S	FSSAPNM04-12S	M4ボルト（2本）
SJB□00	FSFMMP□00-12S	–	FSFPBR045-12J	–	FSFPABM04-12J	FSCZSX030-S	FSSAPNM04-12S	M4ボルト（2本）
SJC□00	FSFMMP□00-S2S	–	FSFPBA020-S2J	–	FSFPABM04-S2J	FSCZSX030-S	FSSAPNM04-12S	M4ボルト（2本）
SJD□00	FSFMMP□00-S2S	–	FSFPBR055-S2J	–	FSFPABM04-S2J	FSCZSX030-S	FSSAPNM04-12S	M4ボルト（2本）
SJE□00-■00	FSFMMP□00-12S	FSFMMP■00-12S	FSFPBA015-12J	FSFPCX012-12J	FSFPABM04-12J	FSCZSX030-S	FSSAPNM04-12S	M4ボルト（2本）
SJF□00-■00	FSFMMP□00-12S	FSFMMP■00-12S	FSFPBR045-12J	FSFPCX012-12J	FSFPABM04-12J	FSCZSX030-S	FSSAPNM04-12S	M4ボルト（2本）
SJG□00-■00	FSFMMP□00-S2S	FSFMMP■00-S2S	FSFPBA020-S2J	FSFPCXS12-S2J	FSFPABM04-S2J	FSCZSX030-S	FSSAPNM04-12S	M4ボルト（2本）
SJH□00-■00	FSFMMP□00-S2S	FSFMMP■00-S2S	FSFPBR055-S2J	FSFPCXS12-S2J	FSFPABM04-S2J	FSCZSX030-S	FSSAPNM04-12S	M4ボルト（2本）
SAA□00-■00	FSFMMP□00-12S	FSFMMP■00-12S	FSFMBT020-12A	FSFMJX012-12A	FSFMANM04-12A	FSCZSX030-S	–	M4ボルト（2本）
SAB□00-■00	FSFMMP□00-12S	FSFMMP■00-12S	FSFMBC010-12A	FSFMJX012-12A	FSFMANM04-12A	FSCZSX030-S	–	M4ボルト（2本）
SAC□00-■00	FSFMMP□00-12S	FSFMMP■00-12S	FSFMBS030-12A	FSFMJX012-12A	FSFMANM04-12A	FSCZSX030-S	–	M4ボルト（2本）
SAD□00-■00	FSFMMP□00-S2S	FSFMMP■00-S2S	FSFMBT030-S2A	FSFMJXS12-S2A	FSFMANM04-S2A	FSCZSX030-S	–	M4ボルト（2本）
SAE□00-■00	FSFMMP□00-S2S	FSFMMP■00-S2S	FSFMBC020-S2A	FSFMJXS12-S2A	FSFMANM04-S2A	FSCZSX030-S	–	M4ボルト（2本）
SAF□00-■00	FSFMMP□00-S2S	FSFMMP■00-S2S	FSFMBS035-S2A	FSFMJXS12-S2A	FSFMANM04-S2A	FSCZSX030-S	–	M4ボルト（2本）

各パーツ単体でもご購入できます。上記の各品番にてお問い合わせください。

①シャフト1、②シャフト2の品番□、■にはシャフト長さを示す数字が入ります。シャフト長さ200mmの場合は2が、300mmの場合は3が入ります。
※1 センサアタッチとセンサブラケットの固定用ボルトとなります。

オプション

エアカプラアタッチ

材質／板厚	SUS304　t 2.0

◎ 取付例

型式	定価
FSA-L	270
FSA-R	270

◎ こんな場面に有効です

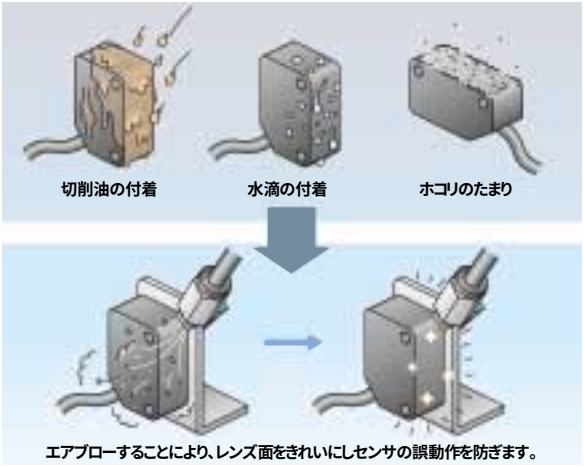

◎ 寸法図

FSA-L

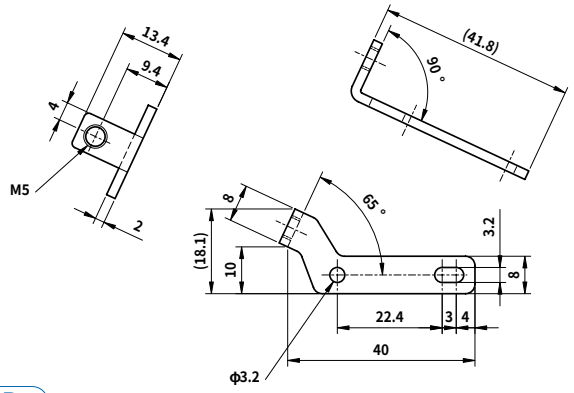

FSA-R

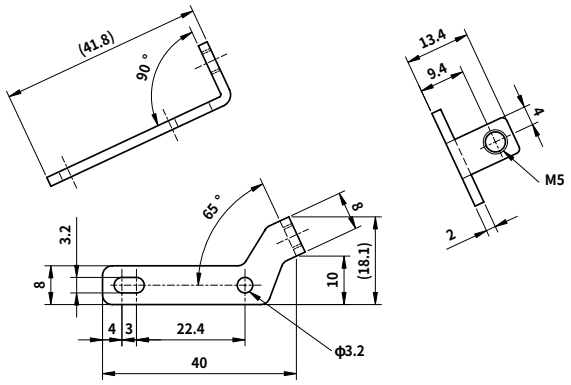

▶センサブラケット

豊富なバリエーションでトータルコストを低減

シングルプレートタイプ

直接センサを取り付けるブラケット。

■ 光電センサ用ブラケット
オムロン社E3Z、SUNX社CX-400、キーエンス社PZ2、山武社HPBなど主要センサメーカーの代表的な光電センサ、反射板に対応

■光ファイバセンサ用ブラケット
ネジ型M3、M4、M6、円柱型φ3に対応

■フォトマイクロセンサ用ブラケット
オムロン社PMシリーズ、SUNX社EE-SX67シリーズに対応

■近接センサ用ブラケット
ネジ型M5、M8、M12、M18、M30、円柱型φ3・φ5・φ8に対応

コンビネーションタイプ

シングルプレートタイプと組み合わせ。

フレキシブルタイプ

自由自在なレイアウトに組立て可能。

特殊用途部品

ドグやセンサレールなど。

詳細は総合カタログにてご確認ください。請求はこちら…

FAX 0575-23-6160

ホームページ CADダウンロードサービス開始
http://www.shalwin.co.jp

IKS-SHALWIN
株式会社 岩田製作所
TEL:0575-23-6161 FAX:0575-23-6160
e-mail:info@shalwin.co.jp
URL:http://www.shalwin.co.jp
〒501-3264 岐阜県関市池尻 923-1

■販売店

2005年7月発行